L&L
Luce&Light

Made in Italy

INSTALLATION INSTRUCTIONS OUTER CASING FOR LED LAMP
ISTRUZIONI DI INSTALLAZIONE CASSAFORMA PER LAMPADA A LED
INSTRUCTIONS D'INSTALLATION BOÎTIER D'ENCASTREMENT POUR LAMPE À LED
INSTALLATION ANLEITUNG GEHÄUSE FÜR LED-LAMPE
INSTRUCCIONES DE INSTALACIÓN CAJA DE EMPOTRAR PARA LÁMPARA DE LED

+DWC311000
rev. 02 25/01/2023
C20

WC3110

Accessories / Accessori / Accessoires / Zubehör / Accesorios

CE UK CA

1

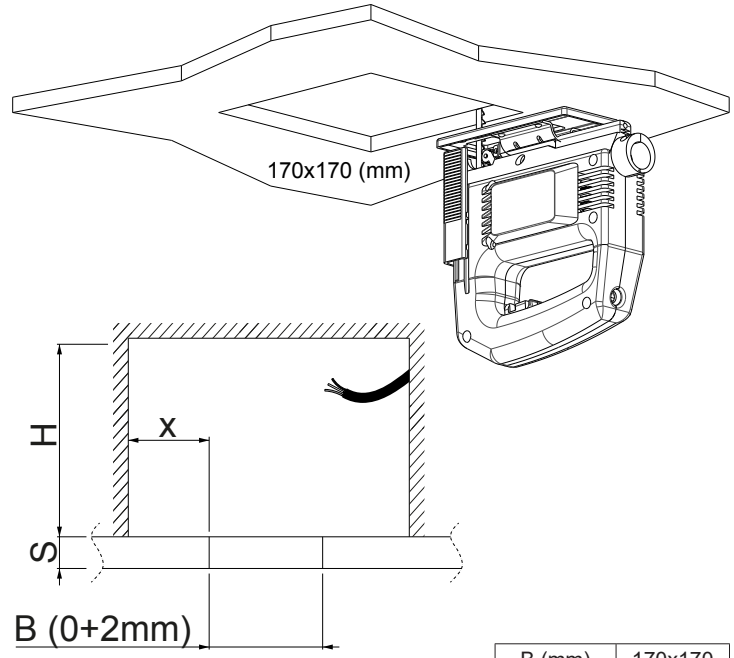

B (mm)	170x170
X (mm)	40 min
S (mm)	7,5 ÷ 30
H min (mm)	160

2

S= spessore pannello
S= panel thickness
S= épaisseur du panneau
S= Paneelstärke
S= espesor del panel
min. 7,5 max. 30 mm

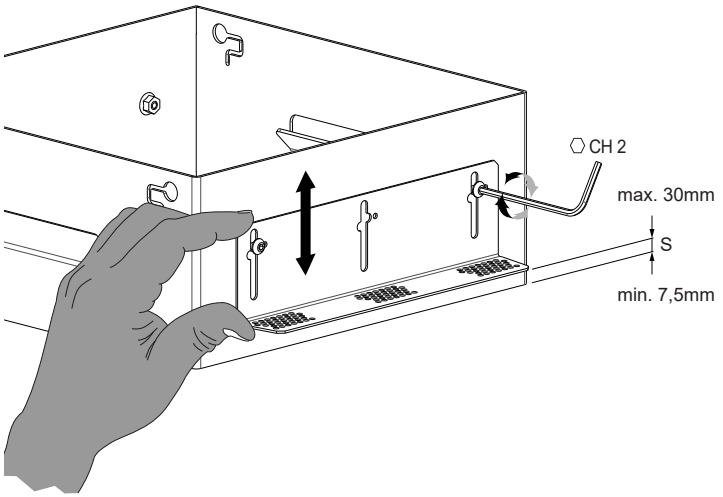

3

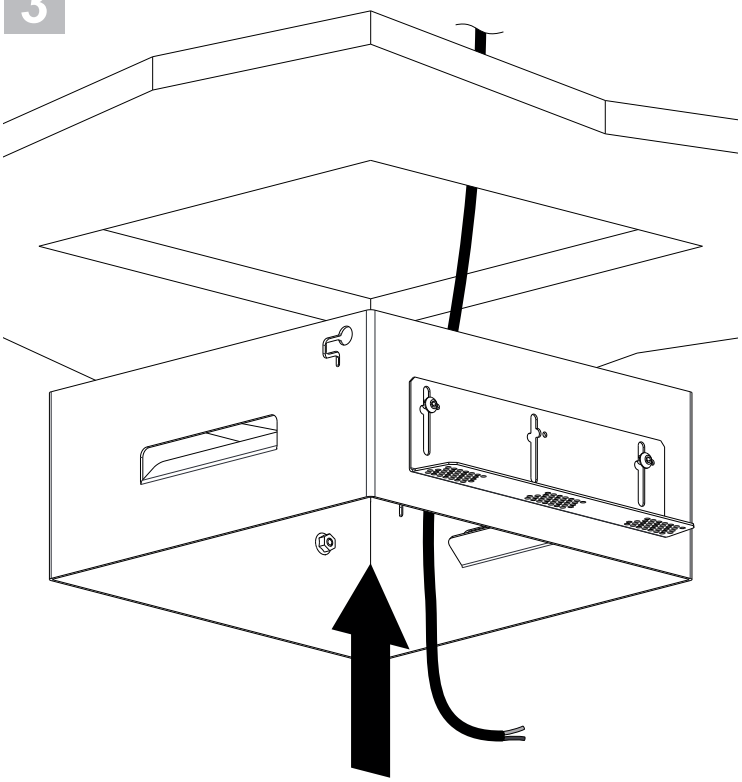

4

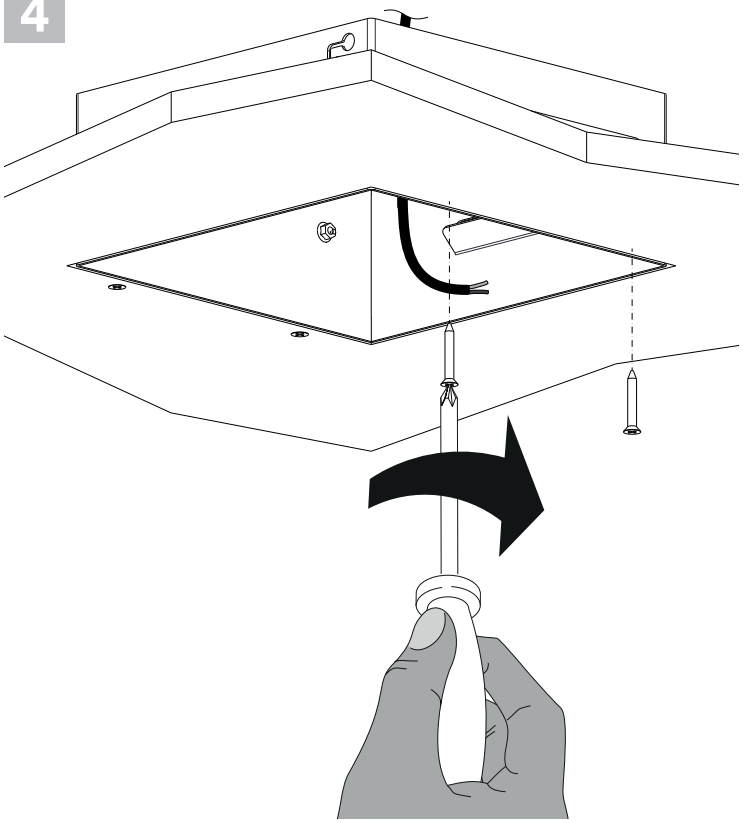

L&L Luce&Light srl / Via Trescalini, 5 / 36031 Dueville, Vicenza / Italy / T +39 0444 36 05 71 / F +39 0444 59 43 04
E lucelight@lucelight.it / www.lucelight.it