L&L
Luce&Light

Made in Italy

FLANGE FOR POLE INSTALLATION
STAFFA PER AGGANCIO A PALO
SUPPORT POUR INSTALLATION SUR POLE
FLANSCH FÜR MASTMONTAGE
SOPORTE PARA LA INSTALACIÓN EN POSTE

WP1005

Accessories / Accessori / Accessoires / Zubehör / Accesorios

+DWP100500
rev. 03 02/01/2024
C90

CE UK CA

1

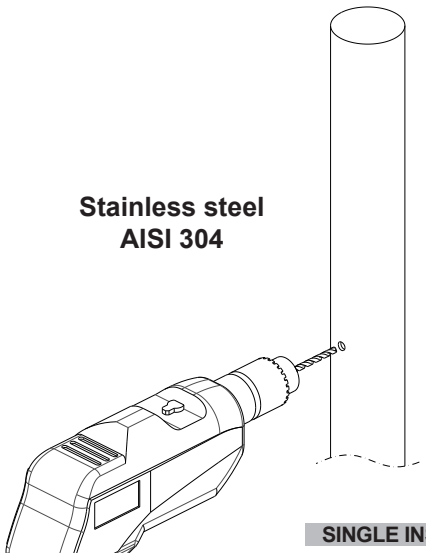

SINGLE INSTALLATION

2

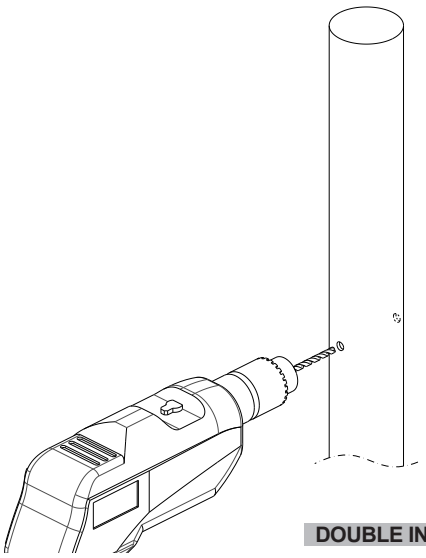

DOUBLE INSTALLATION

3

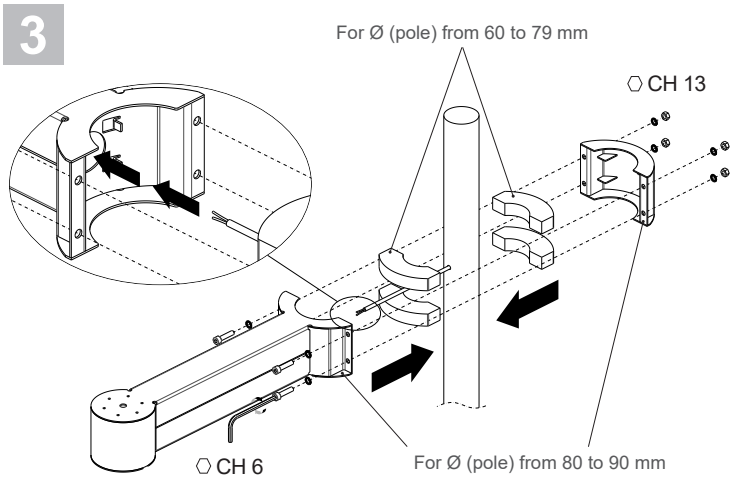

SINGLE INSTALLATION

4

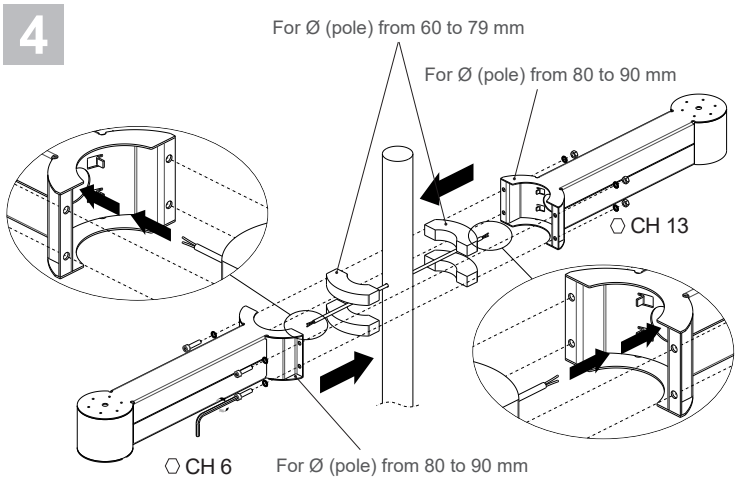

DOUBLE INSTALLATION

5

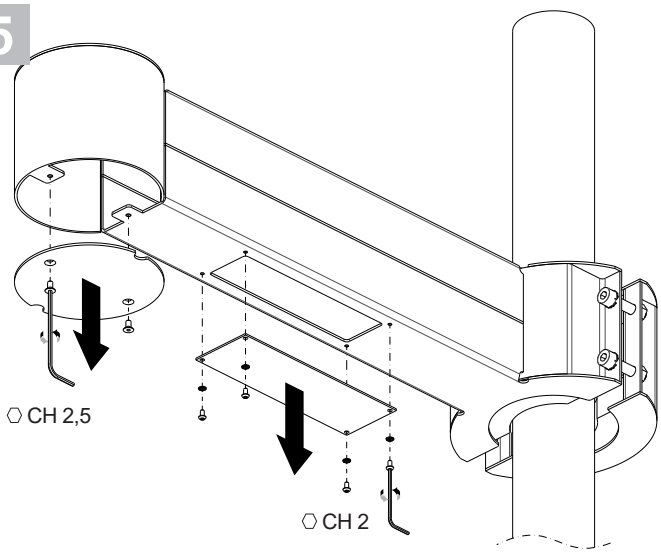

6

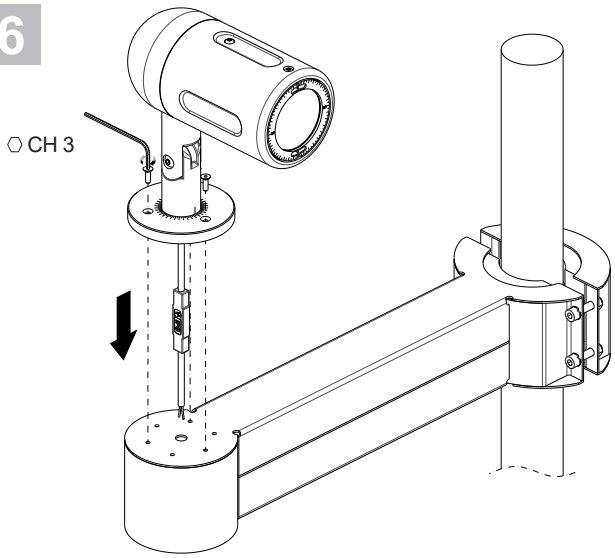

L&L Luce&Light srl / Via Trescalini, 5 / 36031 Dueville, Vicenza / Italy / T +39 0444 36 05 71 / F +39 0444 59 43 04
E lucelight@lucelight.it / www.lucelight.it

7

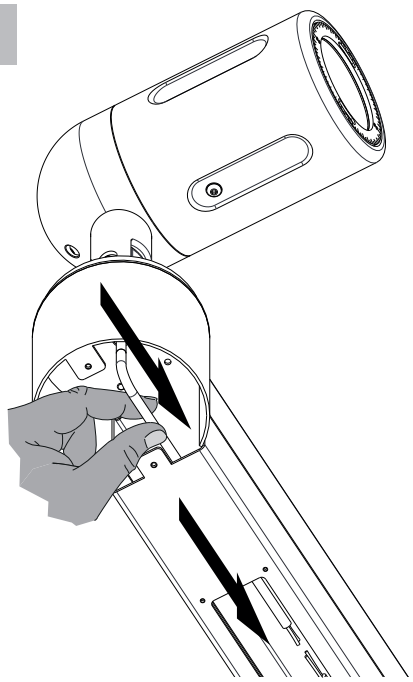

8

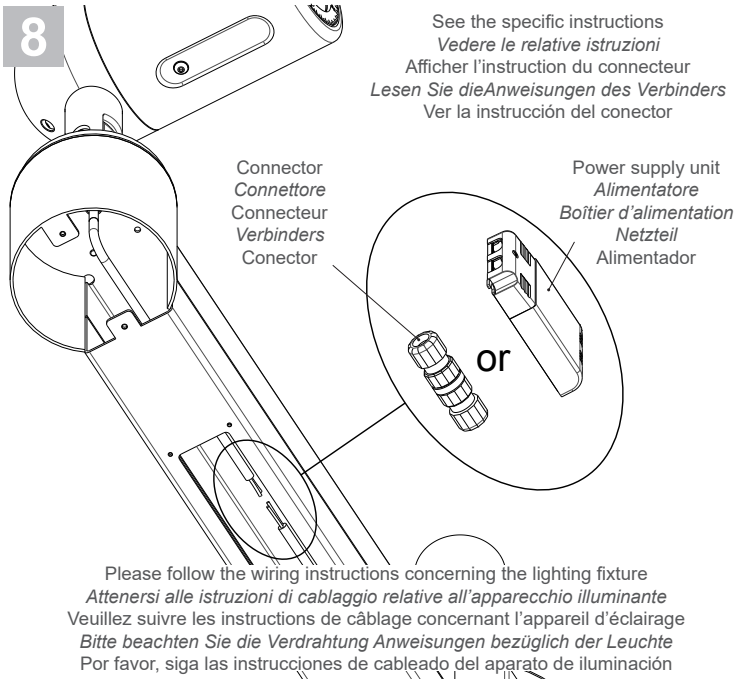
See the specific instructions
Vedere le relative istruzioni
Afficher l'instruction du connecteur
Lesen Sie dieAnweisungen des Verbinders
Ver la instrucción del conector
Connector
Connettore
Connecteur
Verbinders
Conector
Power supply unit
Alimentatore
Boîtier d'alimentation
Netzteil
Alimentador
or
Please follow the wiring instructions concerning the lighting fixture
Attenersi alle istruzioni di cablaggio relative all'apparecchio illuminante
Veuillez suivre les instructions de câblage concernant l'appareil d'éclairage
Bitte beachten Sie die Verdrahtung Anweisungen bezüglich der Leuchte
Por favor, siga las instrucciones de cableado del aparato de iluminación

9

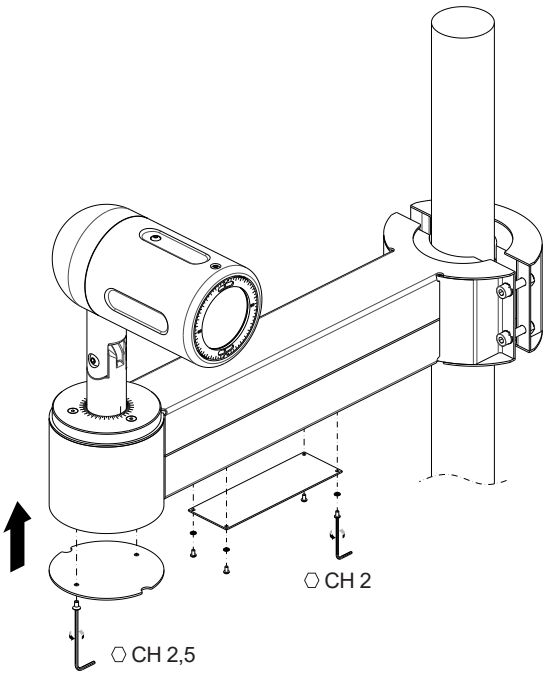
⬡ CH 2
⬡ CH 2,5

10

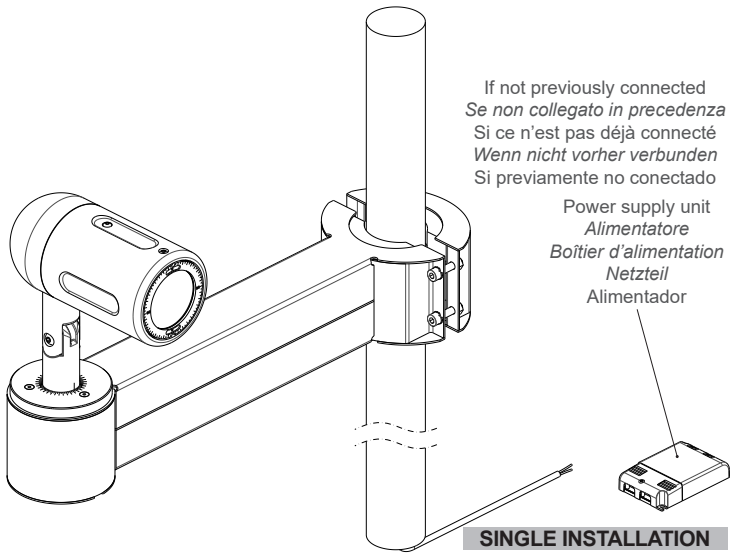
If not previously connected
Se non collegato in precedenza
Si ce n'est pas déjà connecté
Wenn nicht vorher verbunden
Si previamente no conectado
Power supply unit
Alimentatore
Boîtier d'alimentation
Netzteil
Alimentador
SINGLE INSTALLATION

11

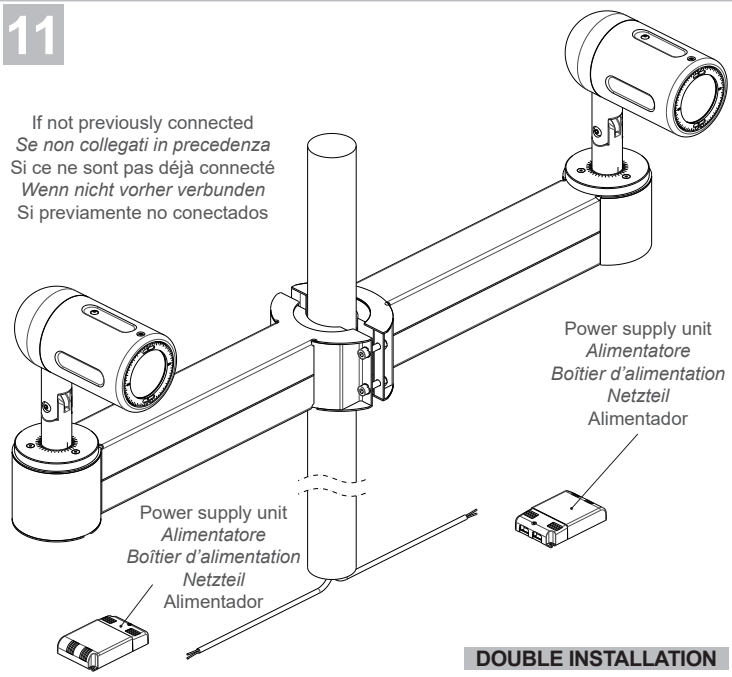
If not previously connected
Se non collegati in precedenza
Si ce ne sont pas déjà connecté
Wenn nicht vorher verbunden
Si previamente no conectados
Power supply unit
Alimentatore
Boîtier d'alimentation
Netzteil
Alimentador
Power supply unit
Alimentatore
Boîtier d'alimentation
Netzteil
Alimentador
DOUBLE INSTALLATION