L&L
Luce&Light

Made in Italy

MOCK-UP CARTRIDGE WR0100
CARTUCCIA MOCKUP WR0100
CARTOUCHE MOCKUP WR0100
VORAB-FILTEREINSATZ WR0100
CARTUCHO MOCKUP WR0100

+DWR010000
rev. 01 03/11/2022
C90

WR0100

Accessories / Accessori / Accessoires / Zubehör / Accesorios

CE

1

Remove the screw
Rimuovere la vite
Retirer la vis
Entfernen Sie die Schraube
Quitar el tornillo

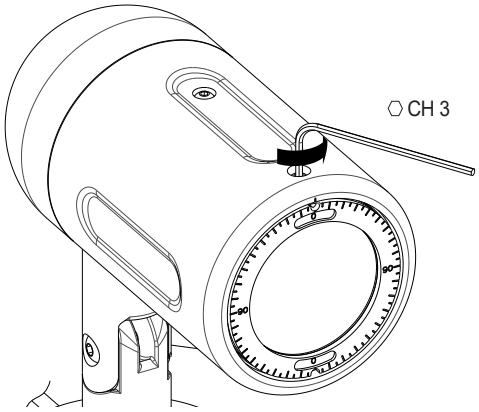

2

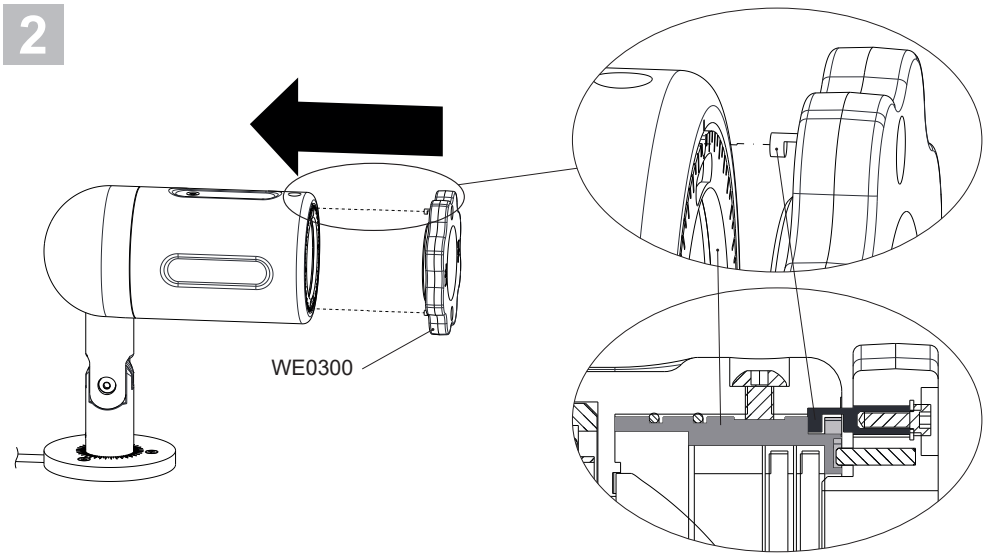

3

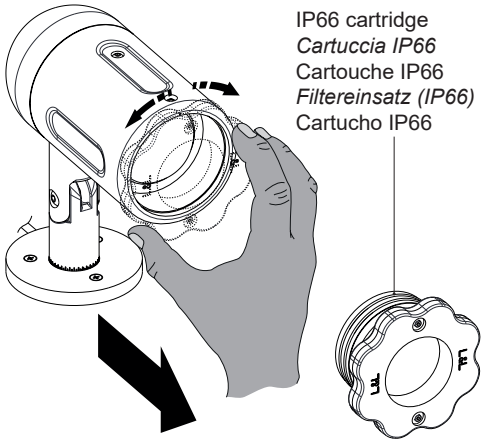

4

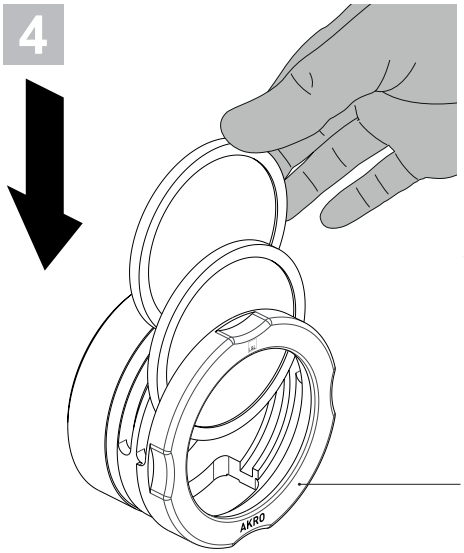

Use gloves! / *Usare i guanti!* / Utiliser des gants! / *Handschuhe benutzen!* / Use guantes!

Diffusion and elliptical filters: structured side towards the source
Filtri diffusore ed ellittico: lato zigrinato verso la sorgente
Filtres diffuseur et elliptique: côté moleté vers la source
Streufilter - und Elliptisch Filter: gerändelte Seite in Richtung der Quelle
Filtro difusión y filtros elípticas: lado estriado hacia la fuente

max. 2 filters

WR0100
Mock-up cartridge
Cartuccia mockup
Cartouche mockup
Vorab-Filtereinsatz
Cartucho mockup

5

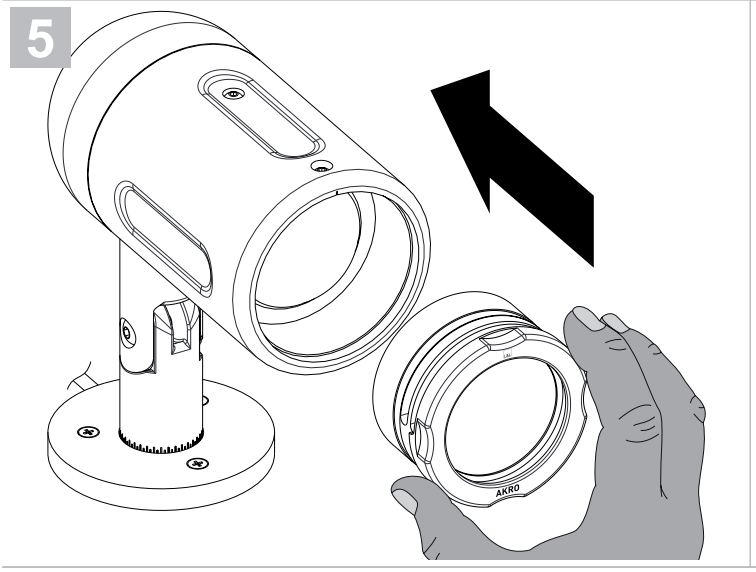

6

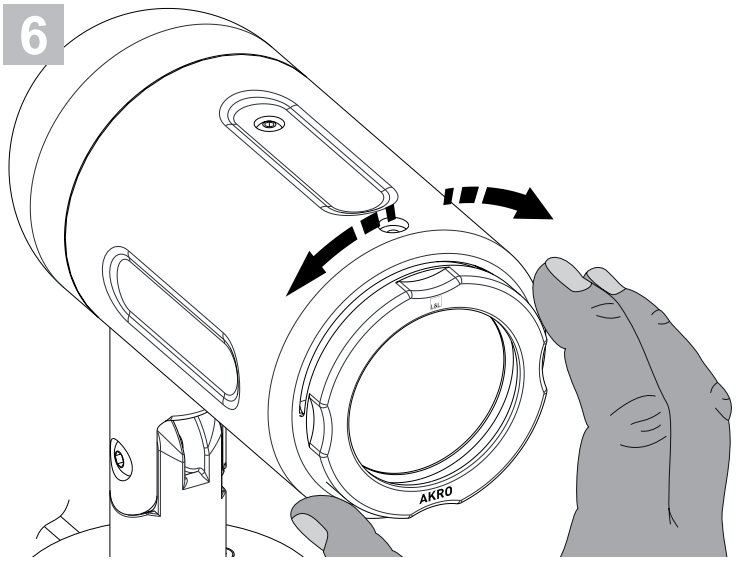

L&L Luce&Light srl / Via Trescalini, 5 / 36031 Dueville, Vicenza / Italy / T +39 0444 36 05 71 / F +39 0444 59 43 04
E lucelight@lucelight.it / www.lucelight.it